Konterfräse STEGHERR Type KF

Die Konterfräse Stegherr Type KF ist ein Bearbeitungszentrum zum Ablängen, Konterfräsen und Bohren von Fensterhölzern für die gekonterte Eckverbindung in gedübelter oder geschraubter Ausführung.

Die exzellente Qualität der Konterverbindung wird durch zwei gegenläufige Frässpindeln erreicht. Gleichzeitig werden die Bohrungen für die Dübelverbindung ausgeführt.

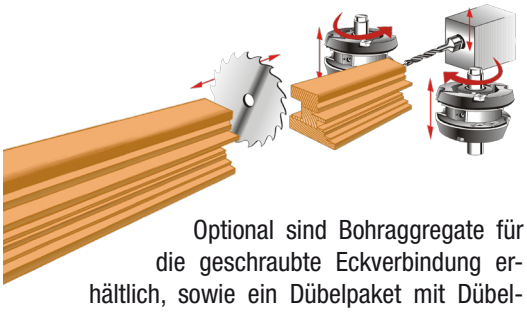

Optional sind Bohraggregate für die geschraubte Eckverbindung erhältlich, sowie ein Dübelpaket mit Dübelförderer für programmgesteuertes Leimen und Eintreiben der Dübel.

Eckverbindung gedübelt

Das flexible Konzept der STEGHERR Konterfräse KF erlaubt unzählige Ausbaustufen mit Motorvarianten von 4 bis 7,5 kW mit verschiedenen Spindellängen und Aufnahmen - zwei oder vier Hubspindeln, Werkzeugwechsler, pneumatisch oder mit Servoantrieb mit Zugsäge oder NC-gesteuerter automatischer Säge, um nur einige Varianten zu nennen.

Eckverbindung geschraubt

KF mit Werkzeugwechsler

KF mit Dübelpaket

Beschläge fräsen mit der FD-E2

INNOVATION

Stegherr

Stegherr Maschinenbau
GmbH & Co KG
Fabrikstraße 2-4
D-93128 Regenstauf
Tel: +49-(0)9402-501-0
Fax: +49-(0)9402-501-49
Email: info@stegherr.net
www.stegherr.net