HANDL
Vorsprung in Holz.Kunststoff.Aluminium.

U-R-B-A-N
Vertrauen. Von Anfang an!

SV 815/4
CNC-Schweißraupen-Verputzmaschine

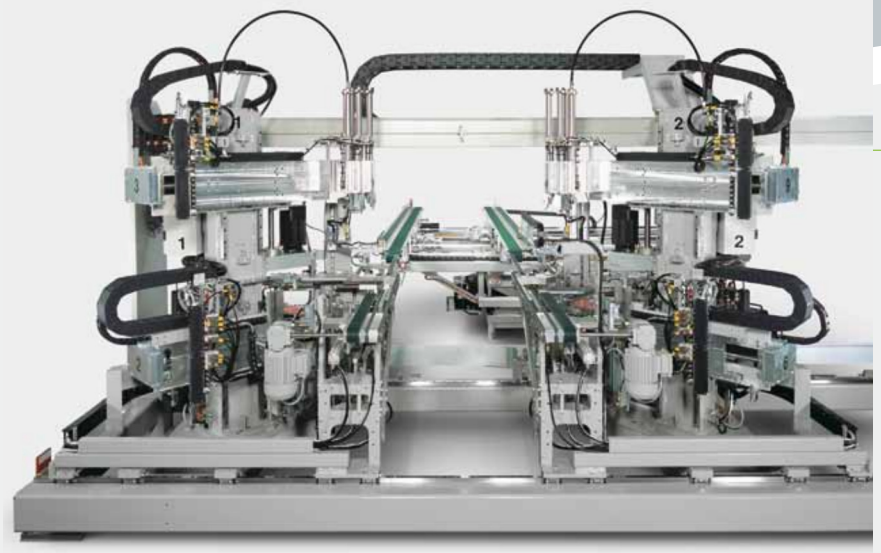

Unsere Erfahrung - Ihr Vorteil

Die CNC-gesteuerte Zweikopf-Schweißraupenverputzmaschine SV 815/4 garantiert Ihnen sauberes und vor allem rationelles Bearbeiten von Kunststoff-Fensterrahmen, da aufgrund von zwei Bearbeitungsstationen und der sinnvollen Anordnung der Bearbeitungswerkzeuge sowie der Software-gesteuerte Parallelbetrieb für extrem kurze Durchlaufzeiten sorgt. Auch die als Standart eingebauten 12 elektronisch positionierbaren AC-Servoachsen sind Garant für Flexibilität und Rationalität.

Sie steuern die Maschine über eine frei programmierbare CNC-Steuerung mit Festwertspeicher für Tages- und Wochenproduktion und als Option die Profilerkennung mit Übertragungsmöglichkeit an nachgeschaltete Maschinen bzw. Bearbeitungen. Darüber hinaus sind serienmäßige Schnittstellen für den Online-Betrieb die das Empfangen und das Senden von Daten an weitere vor- oder nachstehende Maschinen oder PC-Anlagen ermöglichen, enthalten. Auch die Drehstation (DT 815), die Ihnen ein problemloses Wenden und Verteilen von großen und kleinen Elementen möglich macht, gehört zum Lieferumfang.

Die Standard-Werkzeugbestückung besteht aus 4 Abstech- bzw. Nutmessereinheiten, 4 Innenfalz-messereinheiten und 2 Scheibenfräseinheiten. Zahlreiche Sonderwerkzeuge stehen Ihnen optional zur Verfügung und bieten Ihnen eine Vielzahl an Bearbeitungsmöglichkeiten: Fräs-/Bohreinheit vertikal/horizontal, Messerstecheinheit vertikal/horizontal, Innenfalzmessereinheit für schräge Innenecken und Rundungen sowie für Außenecken unterschiedlich breiter Blendrahmen und Stulpflügel.

Die offene Baustruktur der SV 815/4 ermöglicht Ihnen durch den individuellen Einbau von spezifischen Sonderwerkzeugen (z. B. Aggregate für Kämpfer- und Pfostenbearbeitung, Blendrahmen und Stulpfräs-aggregate, etc.) eine optimale Anpassung der Maschine an Ihre Produktionsbedürfnisse.

kg	4000 kg
	230/400 V, 50 - 60 Hz L1-L2-L3-N-PE 9 kW
	7 bar
	ca. 300 Liter Luftverbrauch pro Rahmen
	5400 ^{1}/min
	h max. 130/200 mm h min. 15 mm b max. 140 mm b min. 20 mm
	A max. 2500/3000 mm B min. 210 mm
	L = 6300 mm B = 5900 mm H = 2400 mm

Technische Daten gelten für Grundmaschine ohne Optionen.

SV 815/4

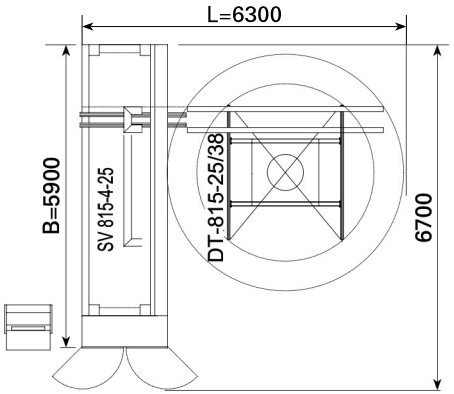

Urban GmbH & Co. Maschinenbau KG · Dornierstraße 5 · DE-87700 Memmingen
Tel.: +49 (0)8331 858-0 · Fax: +49 (0)8331 858-58 · e-mail: urban@u-r-b-a-n.com
http://www.u-r-b-a-n.com

Änderungen und Irrtümer vorbehalten · Printed in Germany 11/2011 · de · PR50071

PVC-Verputzen in einer neuen Dimension

Ausgeklügelte Bauweise...

Durch den **modularen Aufbau** der SV 815/4 sind Neuerungen an Profilbearbeitungen sowie die Nachrüstung von Werkzeugen einfach umzusetzen.

Einfache Bedienung...

Die **grafische Darstellung** der Profile und die **komfortable Simulation** der Bearbeitungsschritte garantiert Ihnen eine einfache Handhabung der Maschine.

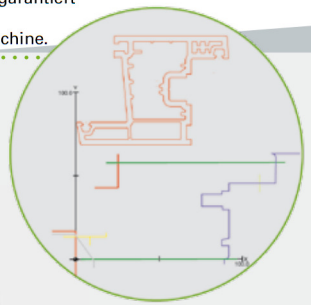

Zusätzliche Möglichkeiten...

Die **Z-Achse*** bietet Ihnen zusätzliche Möglichkeiten z.B. Bearbeitungen außerhalb der 45°-Gehrung, Ausgleich der Bearbeitungsmitte, sowie die Trapez- Bearbeitung oder das Freifräsen des verdeckt liegenden Flügelfalzbandes. (Bild)

Robuster Aufbau...

Schwerlastführungen sorgen für einen robusten und soliden Maschinenaufbau und sind Garant für hohe Prozeßsicherheit und Langlebigkeit der Maschine.

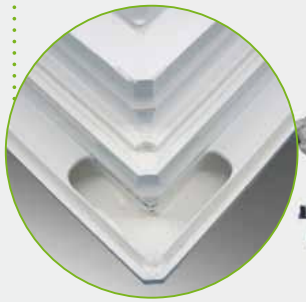

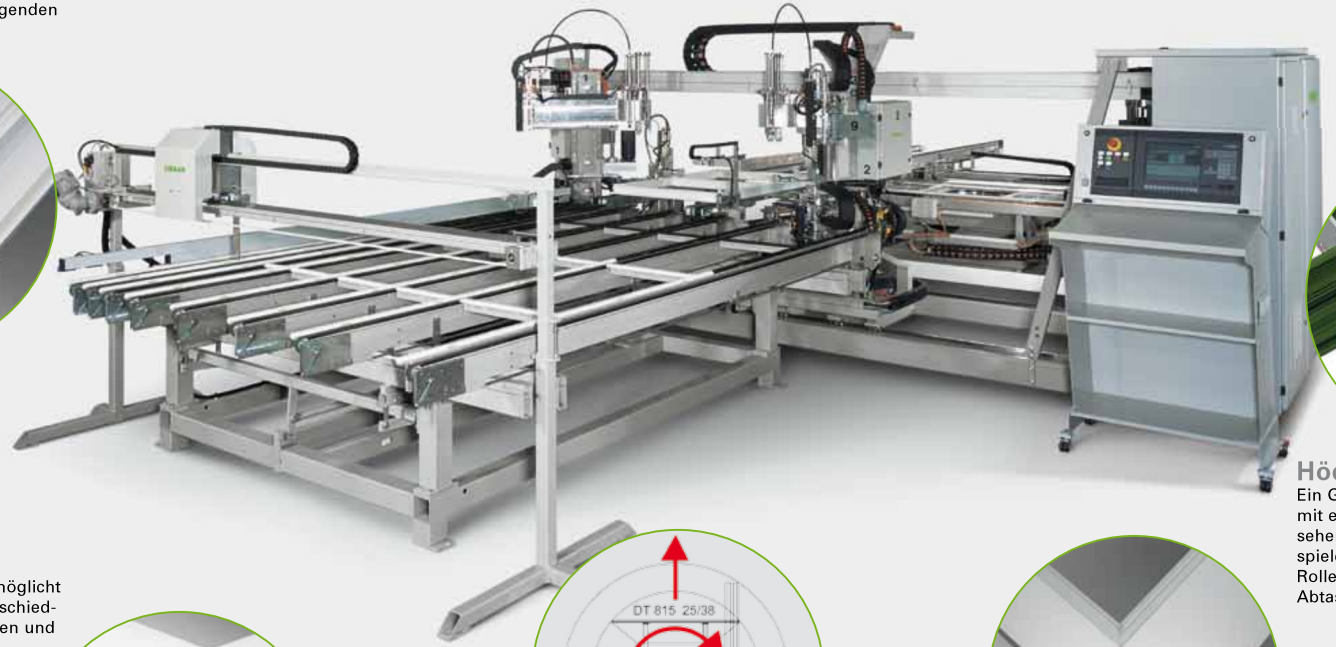

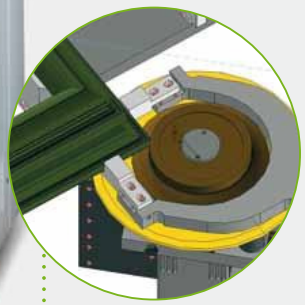

Höchste Genauigkeit...

Ein Großteil unserer Werkzeuge ist mit einer **Abtastvorrichtung*** versehen. Das heißt Profiltoleranzen spielen eine untergeordnete Rolle. (im Bild: Konturscheibe mit Abtastvorrichtung).

Rationelle Fertigung...

Das **Stulpfräsaggregat*** ermöglicht Ihnen das Fräsen von unterschiedlichen Rahmenkombinationen und Flügelstulp.

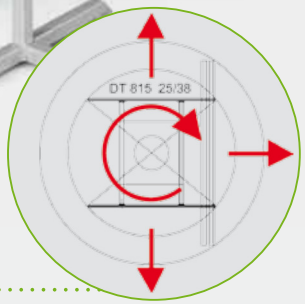

Hervorragende Verteilmöglichkeiten...

Die **Drehstation** der SV 815/4 ermöglicht Ihnen das automatische Verteilen bearbeiteter Elemente auf verschiedenen Bahnen (z. B. Rahmen, Flügel und Stulp).

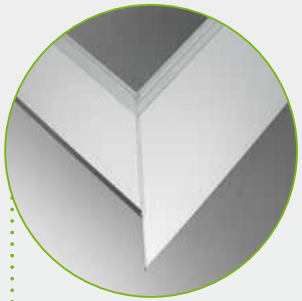

Höchste Flexibilität...

Der **Innenanschlag** ermöglicht Ihnen höchste Flexibilität bei der Bearbeitung von Stulp-, Kämpfer-, Kreuz- und Rahmenkombinationen.

* Als Option erhältlich